第７回茨城東急杯　茨城県家庭婦人バレーボール いそじ大会
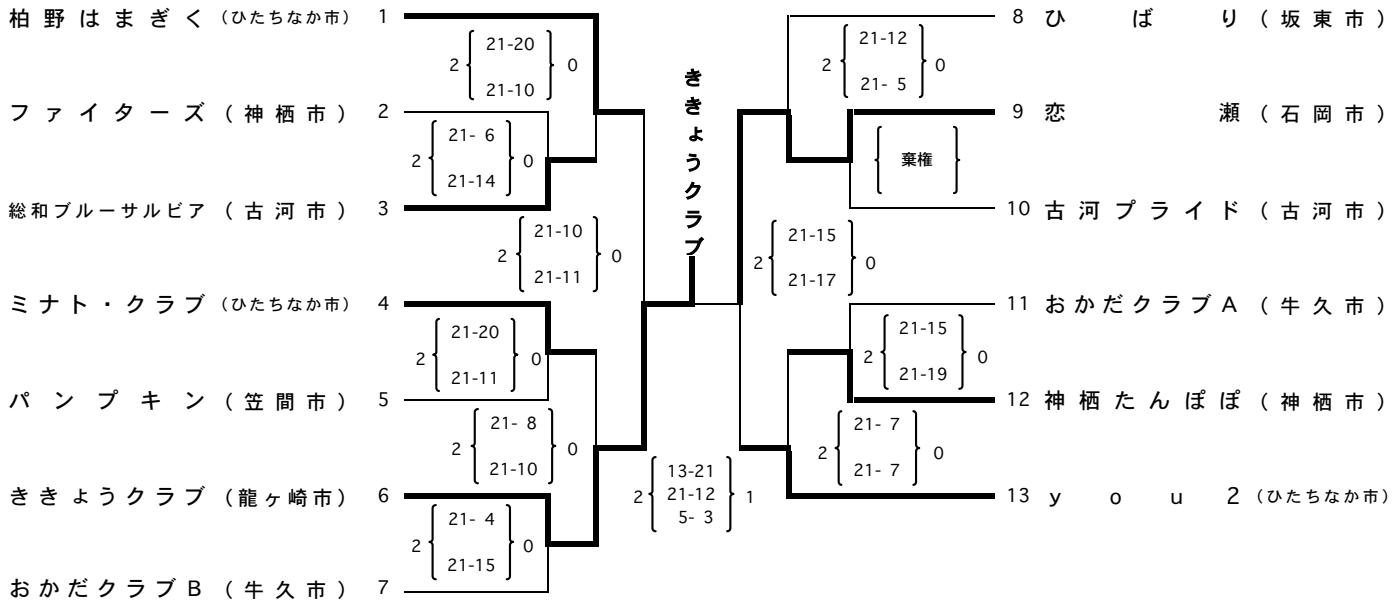
期 日　平成20年７月 ５日(土)
会 場　西部総合公園体育館